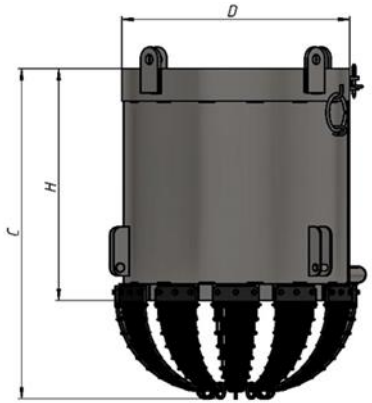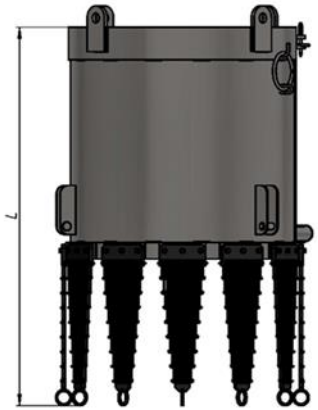номер	Емкость бадьи тн	Вес бадьи без шихты кг	Диаметр кожуха мм	Высота кожуха мм	Высота закрытая мм	Высота раскрытая мм
№1	0,4	200	715	750	1 069	1 241
№2	1	530	980	1 000	1 425	1 654
№3	1,5	800	1 120	1 150	1 639	1 902
№4	3	1 600	1 400	1 420	2 024	2 350
№5	6	3 200	1 830	1 500	2 708	3 143
№6	8	4 200	1 954	1 555	3703	4233